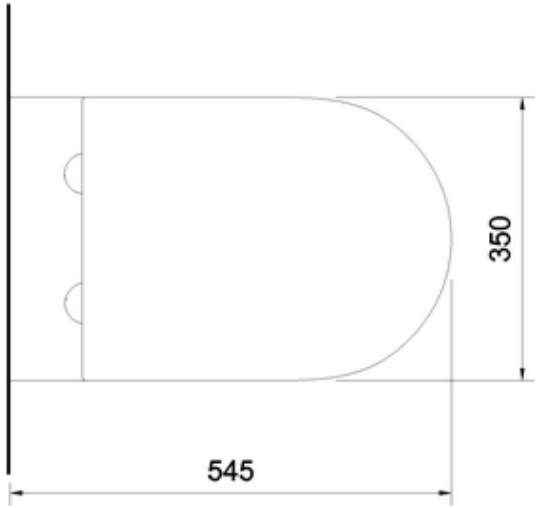
350
545

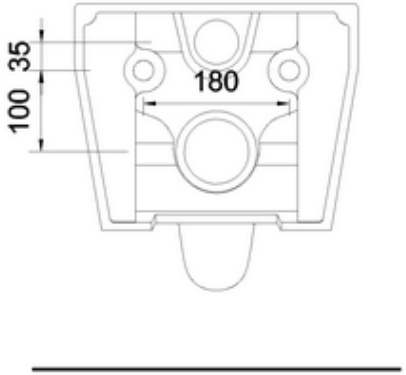
35
100
180

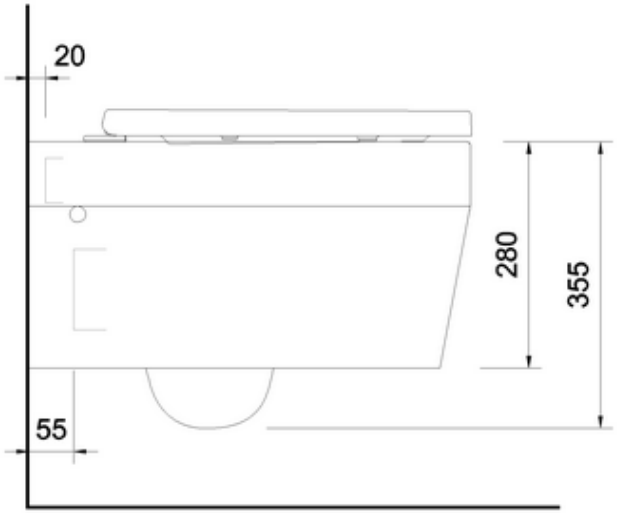
20
280
355
55