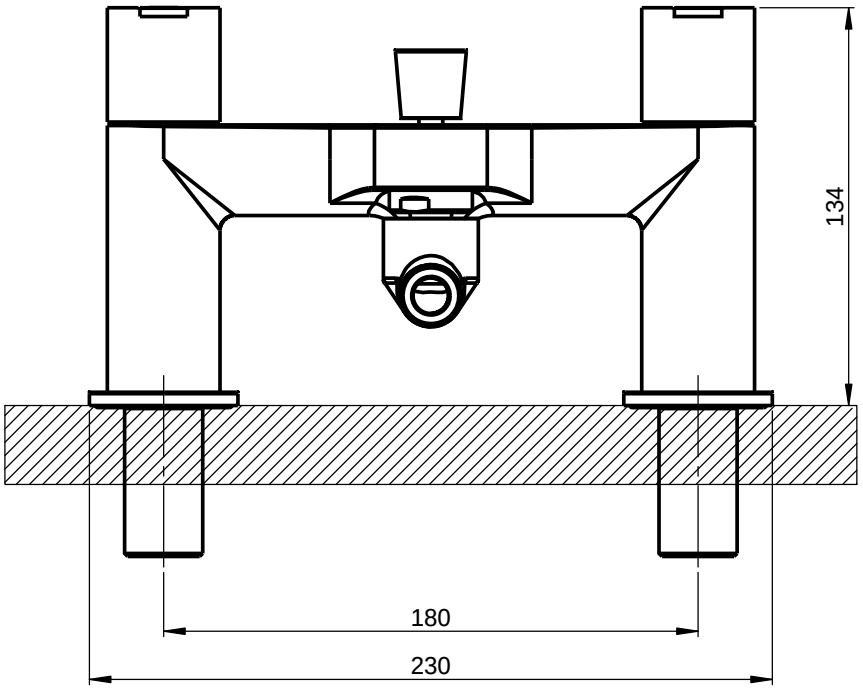
134
180
230

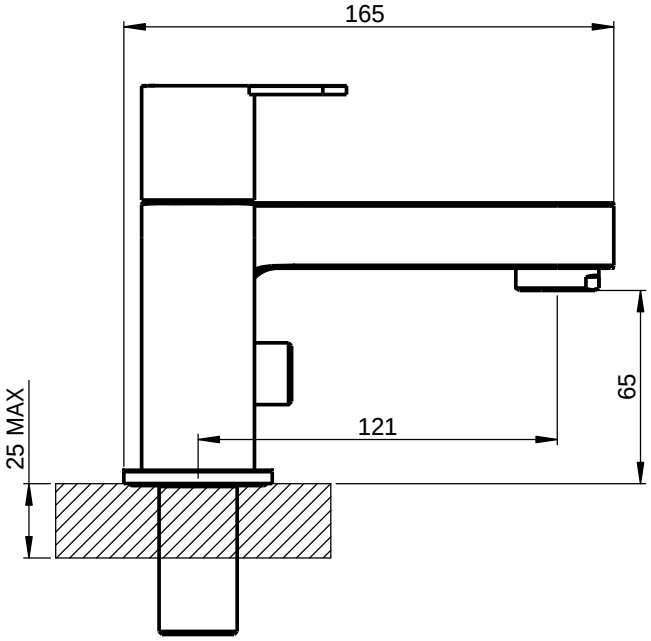
165
65
121
25 MAX

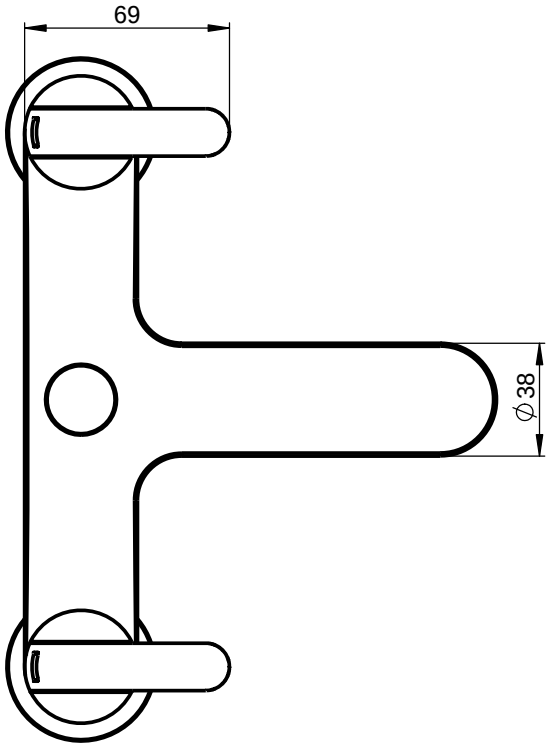
69
∅38