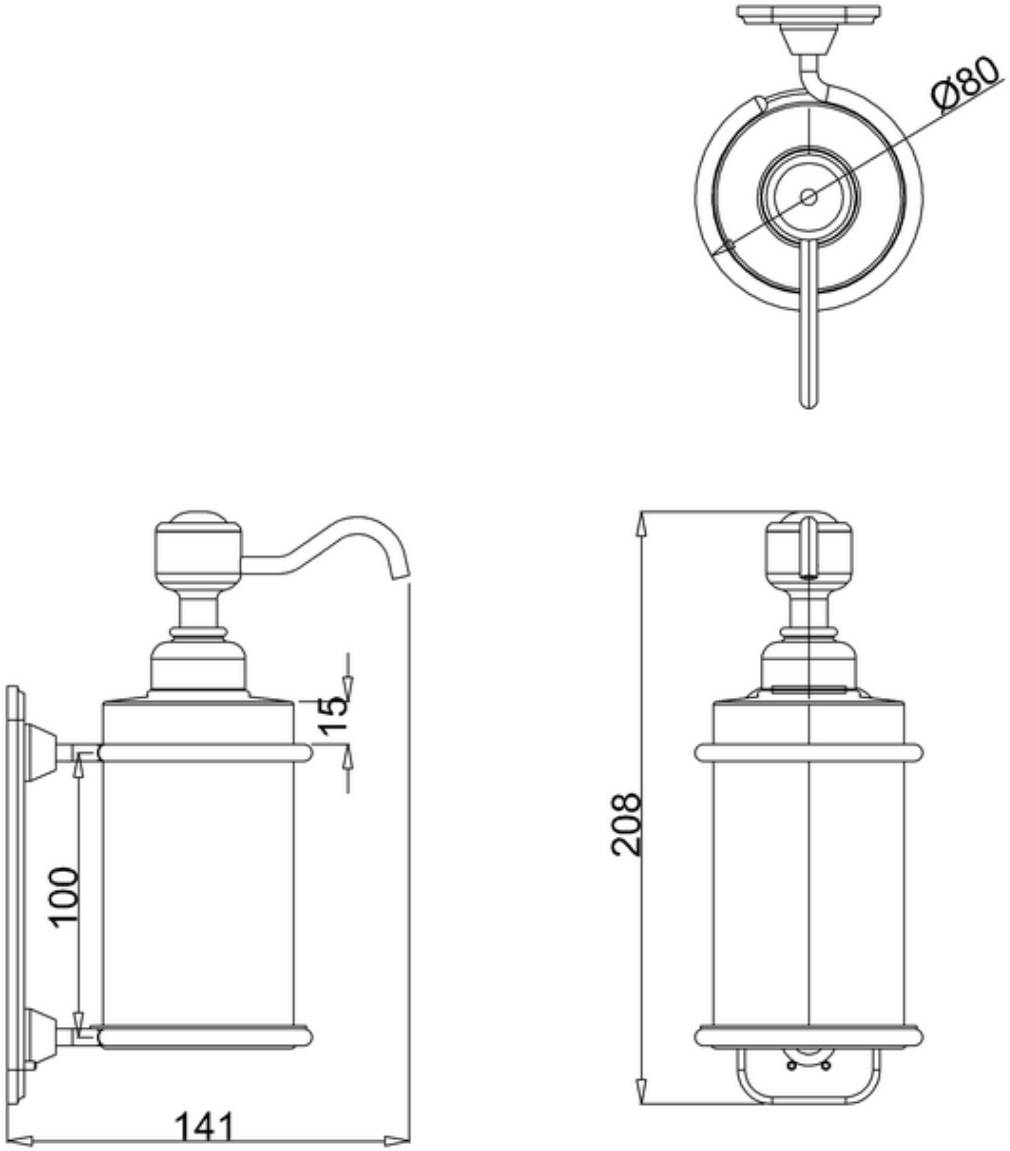
Ø80
15
100
141
208