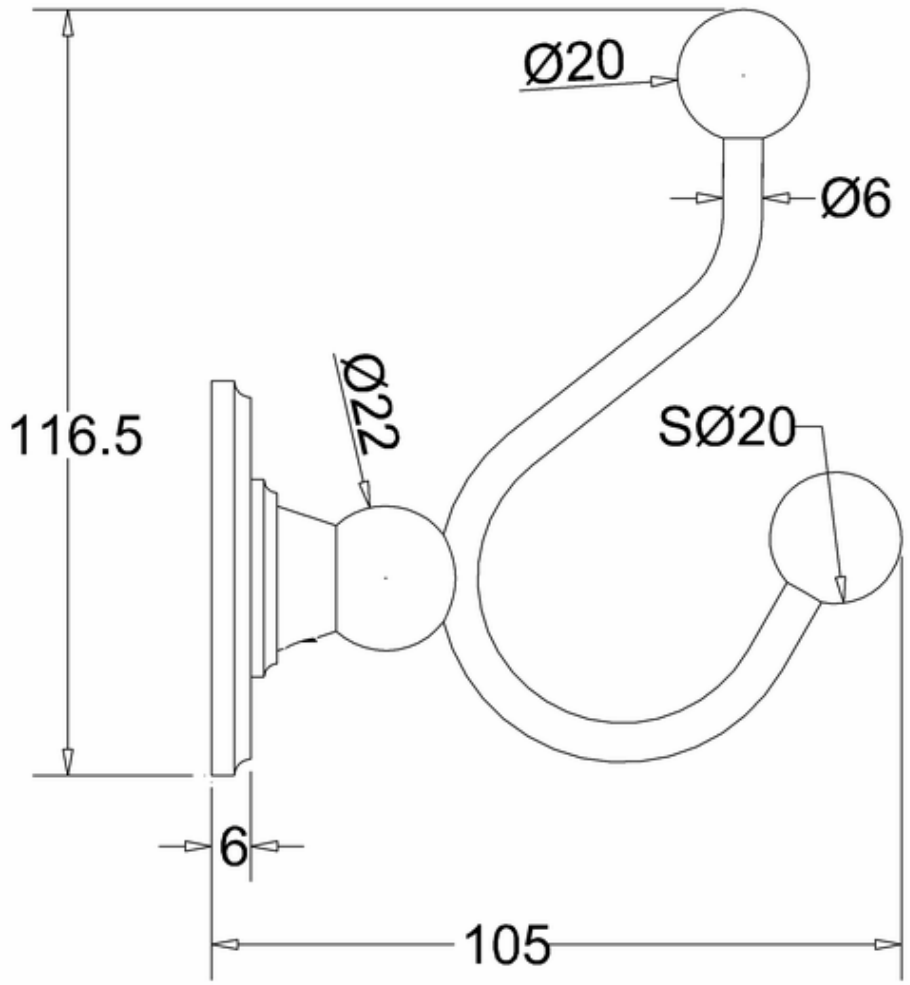
Ø20
Ø6
116.5
Ø22
SØ20
6
105

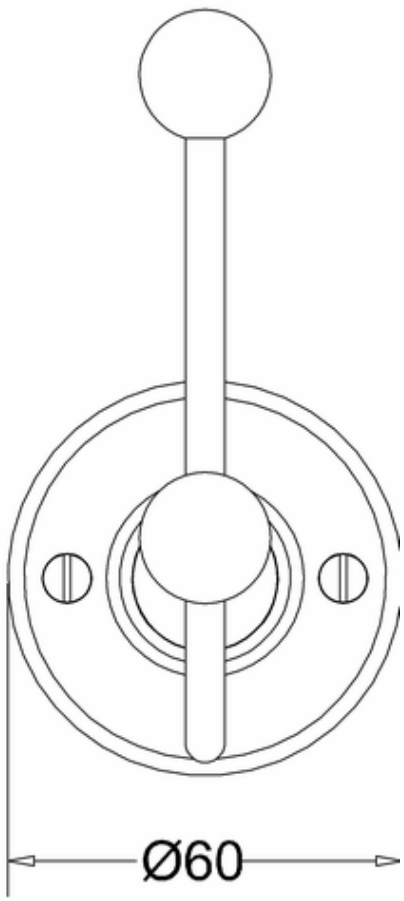
Ø60