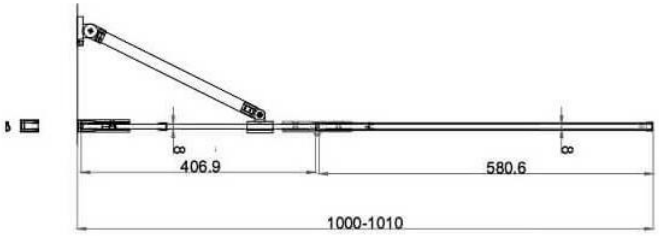
8
406.9
580.6
8
1000-1010

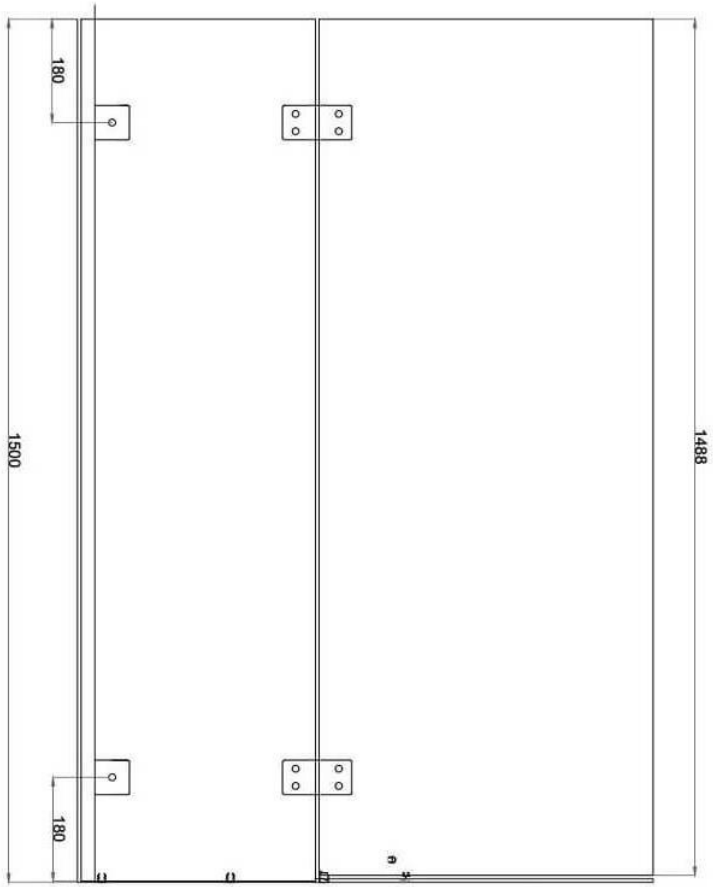
180
1500
1488
180

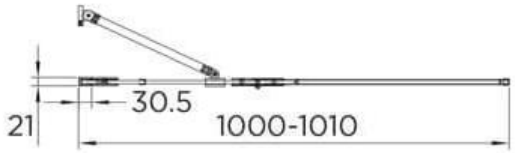
21
30.5
1000-1010

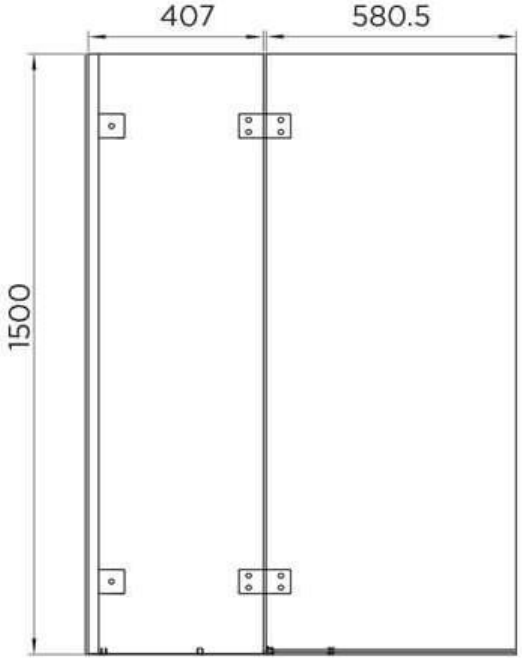
407
580.5
1500

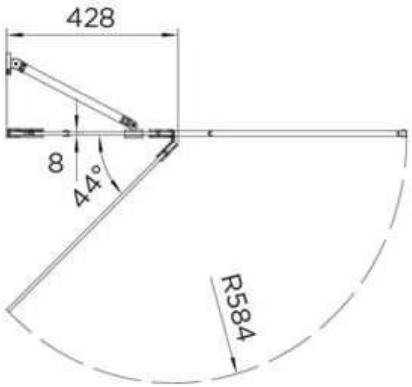
428
8
44°
R584