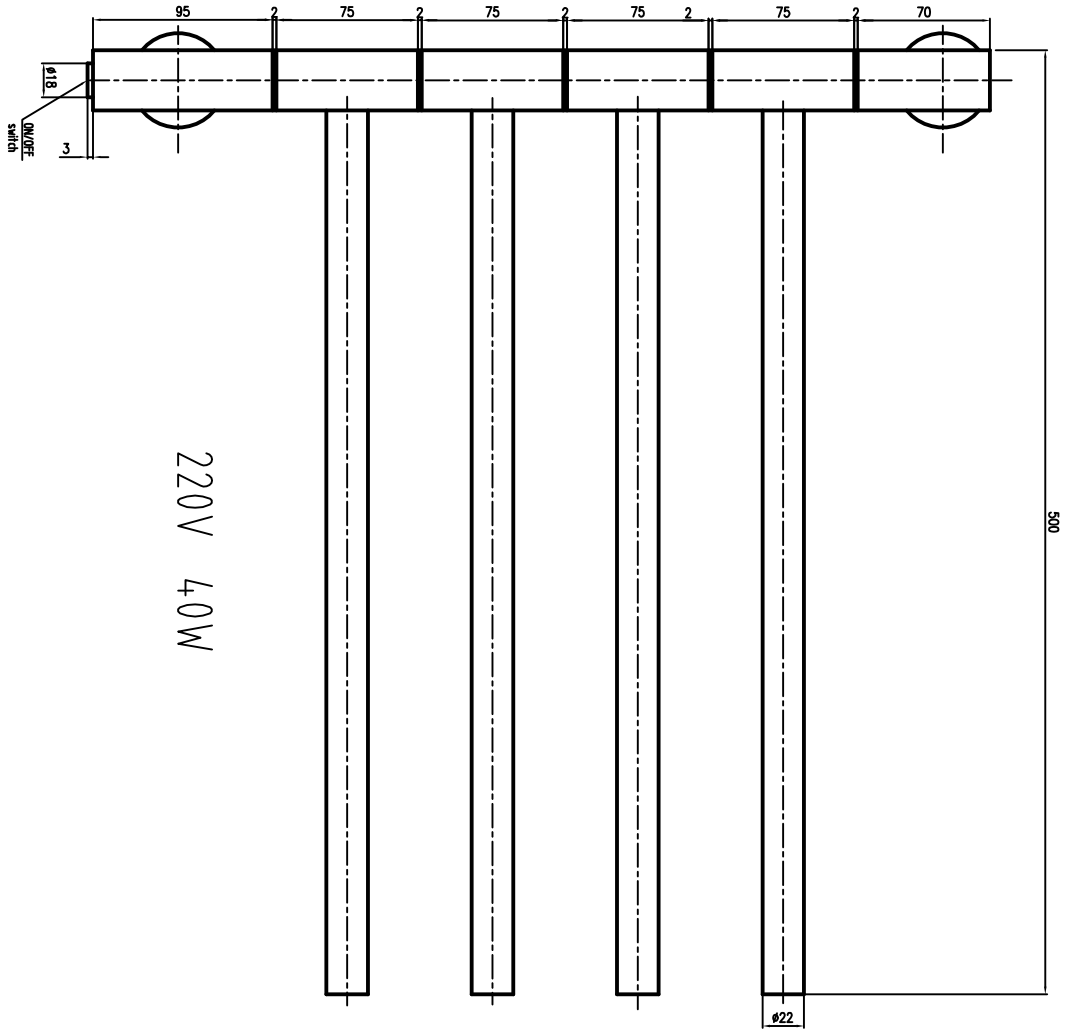
95
2
75
2
75
2
75
2
75
2
70
ø18
ON/OFF
switch
3
220V 40W
500
ø22

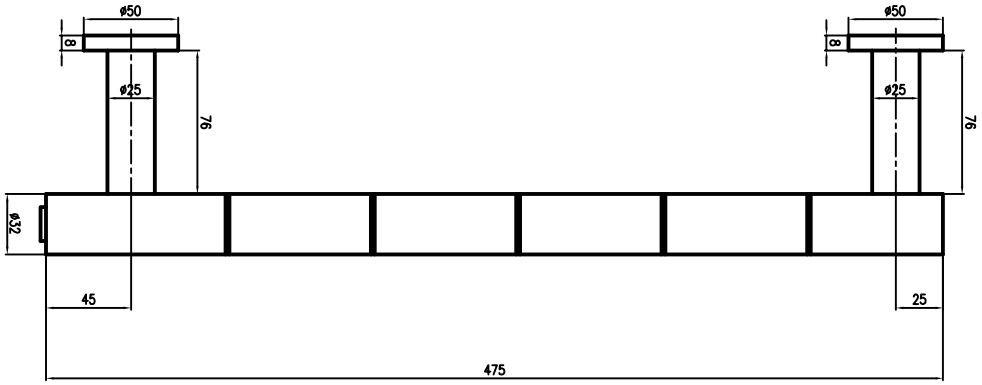
ø50
8
ø25
76
ø32
45
475
25
ø50
8
ø25
76