AIR BY SMEDBO

www.smedbo.com

Monteringsanvisning
Gebrauchsanweisung
Fitting Instructions
Asennusohje
Instructions de montage
Instrukcja obsługi
Instrucciones de Montaje
Инструкция по установке.

#320
#323
#326
#327
#333
#3364
#341
#3414

#342
#343
#344
#3464
#355
#369

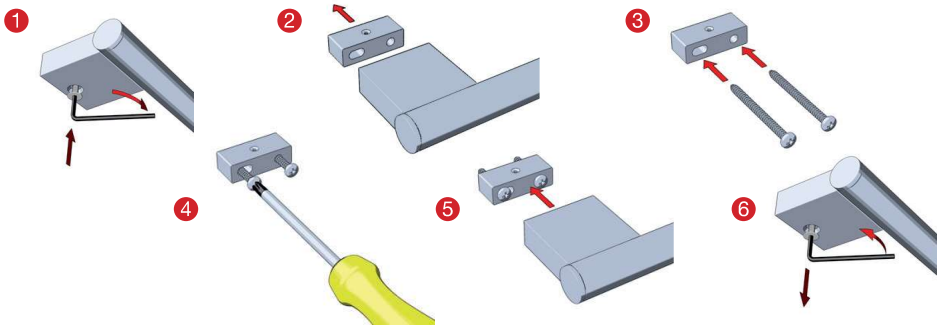

#325

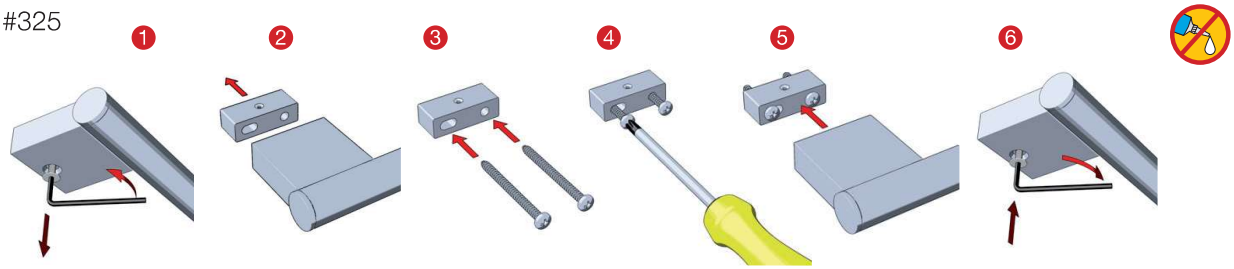

#3455

#347

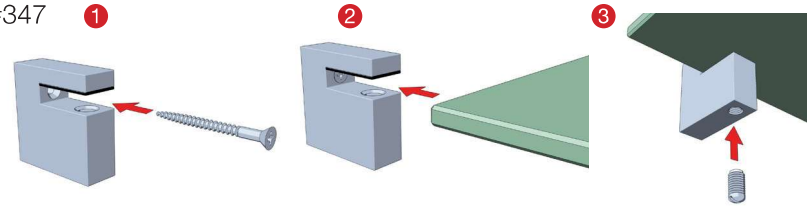

#374

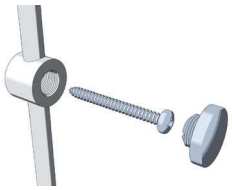

#3455, 374

Montering med lim
Assembly with glue
Montage mit Kleben
Assembly liimalla
Assemblée avec de la colle
Montaż za pomocą kleju
Montaje con pegamento
Установка с клеем

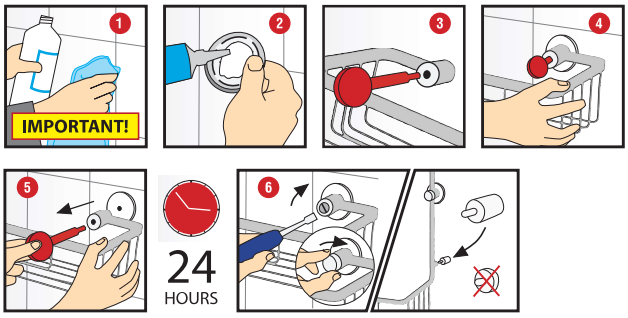

SMEDBO